Chameleon™ PLUS

ECOLAB®

Professional Main Station
MM SERIEN

EN **Spare parts**
DE **Ersatzteile**
FR **Pièces détachées**
ES **Repuestos**
DA **Reservedele**

MM Serien

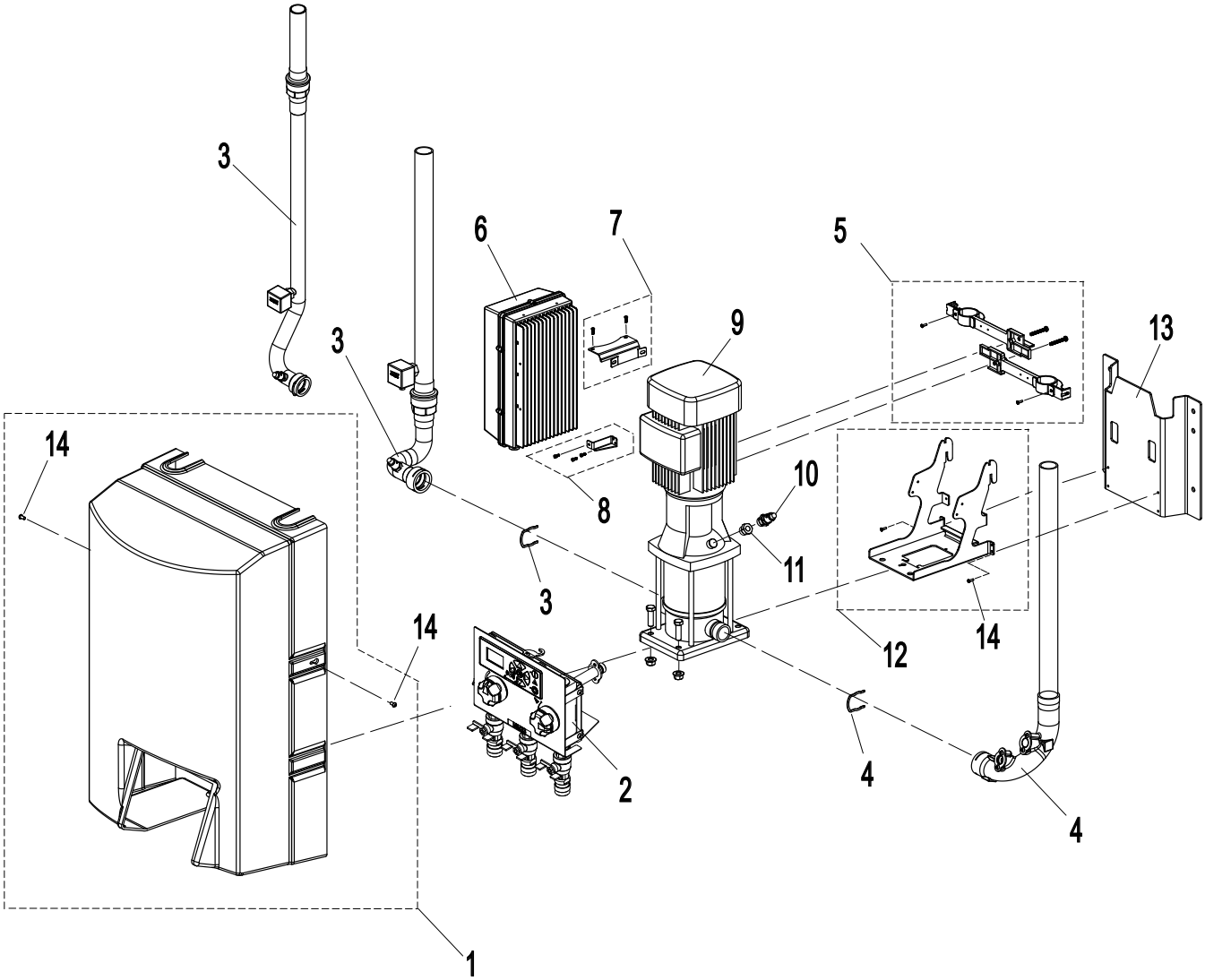

!	Pos. / Ref.	Nr. No.	Description Bezeichnung Désignation Denominación Betegnelse	MM311	MM321	MM322	MM332	MM333
	1	**110001413**	**Front Cover** Frontcover **Couvercle frontal** Cubierta frontal **Front cover**	1	1	1	1	1
	2		**Page 4** Seite 4 **Page 4** Pàgina 4 **Side 4**					
	3		**Page 5** Seite 5 **Page 5** Pàgina 5 **Side 5**					
	4		**Page 6** Seite 6 **Page 6** Pàgina 6 **Side 6**					
	5		**Page 12** Seite 12 **Page 12** Pàgina 12 **Side 12**					
	6		**Page 10 / 11** Seite 10 / 11 **Page 10 / 11** Pàgina 10 / 11 **Side 10 / 11**					
	7	**110001246**	**Mounting** Beschlag **Montage** Montaje **Beslag**	1	1	1	1	1
	8	**110001247**	**Mounting 60mm** Beschlag 60mm **Montage 60mm** Montaje 60mm **Beslag 60mm**	1	1	1	1	1
	9	**0604235**	**Pump** Pumpe **Pompe** Bomba **Pumpe**	1	1	1	1	1
*	10	**110001144**	**Pressure Sensor** Druck-sensor **Sonde de depression** Sensor de la presiòn **Tryksensor**	1	1	1	1	1
	11	**110001271**	**Nipple** Nipplerohr **Mamelon** Entrerosca **Nippelmuffe**	1	1	1	1	1
	12	**110001142**	**Pump Rack complete** Pumpenhalter komplett **Disque complet** Soporte de bomba completa **Pumpebeslag complet**	1	1	1	1	
	13	**110001141**	**Wall rack** Wandhalter **Fication murale** Bastidor de montaje en pared **Vægbeslag**	1	1	1	1	1
▲	14	**110001242** (0602045)	**Screw kit** Schraube Set **Kit de Vis** Kit de Tornillo **Skrue Kit**					

!	Pos. / Ref.	Nr. No.	Description Bezeichnung Désignation Denominación Betegnelse	MM311	MM321	MM322	MM332	MM333

* Recommended spare parts / Empfehlenswerte Ersatzteile / Pièces de rechange conseillées / Piezas de repuesto recomendadas / Anbefalede Reservedele

▲ Min. order size is 10 pcs. / Min. Auftragsgröße ist 10 Stück / Le volume minimum de la commande est de 10 pièces. / El tamaño de pedido mínimo son 10 pcs./ Minimumssalg 10 stk

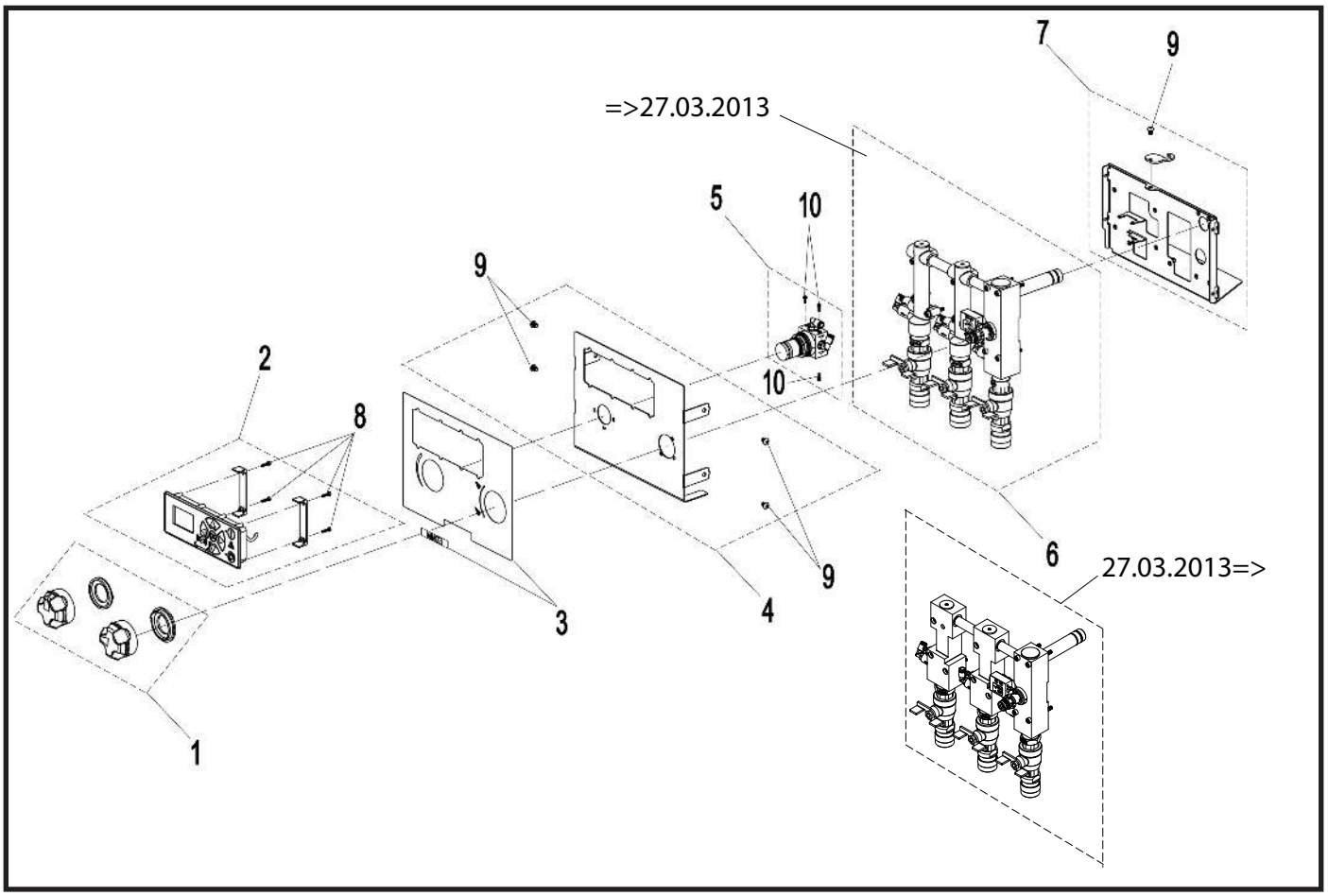

1100001268

!	Pos. / Ref.	Nr. No.	Description Bezeichnung Désignation Denominación Betegnelse	MM311	MM321	MM322	MM332	MM333
*	1	**110001322**	**Handle Kit** Bedienungshebel Set **Kit de Poignée** Kit de Asa **Betjeningsgreb Kit**	1	1	1	1	1
*	2	**110001245**	**Display complete +** Display komplett + **Afficheur complet +** Pantalla completa + **Display komplet +**	1	1	1	1	1
	3	**110001241**	**Label Kit** + Etikette Set + **Kit de Etiquette +** Kit de Etiqueta + **Label Kit +**	1	1	1	1	1
	4	**110001237**	**Front Plate +** Frontplatte + **Plaque frontale +** Placa delantera + **Front Plade +**	1	1	1	1	1
*	5	**110001201**	**Regulation Unit, Air** Luftregulierungseinheit **Unité de contrôle de l'air** Unidad de regulación del aire **Luftstyringsenhed**	1	1	1	1	1
	6		**Page 7 / 8 / 9** Seite 7 / 8 / 9 **Page 7 / 8 / 9** Pàgina 7 / 8 / 9 **Side 7 / 8 / 9**					
	7	**110001212**	**Rear Frame +** Hinterer Rahmen + **Cadre arrière +** Marco trasero + **Bagramme +**	1	1	1	1	1
▲	8	**110001242** (110000574)	**Screw kit** Schraube Set **Kit de Vis** Kit de Tornillo **Skrue Kit**					
▲	9	**110001242** (0602100)	**Screw kit** Schraube Set **Kit de Vis** Kit de Tornillo **Skrue Kit**					
▲	10	**110001242** (156114)	**Screw kit** Schraube Set **Kit de Vis** Kit de Tornillo **Skrue Kit**					

!	Pos. / Ref.	Nr. No.	Description Bezeichnung Désignation Denominación Betegnelse	MM311	MM321	MM322	MM332	MM333

* Recommended spare parts / Empfehlenswerte Ersatzteile / Pièces de rechange conseillées / Piezas de repuesto recomendadas / Anbefalede Reservedele

▲ Min. order size is 10 pcs. / Min. Auftragsgröße ist 10 Stück / Le volume minimum de la commande est de 10 pièces. / El tamaño de pedido mínimo son 10 pcs./ Minimumssalg 10 stk

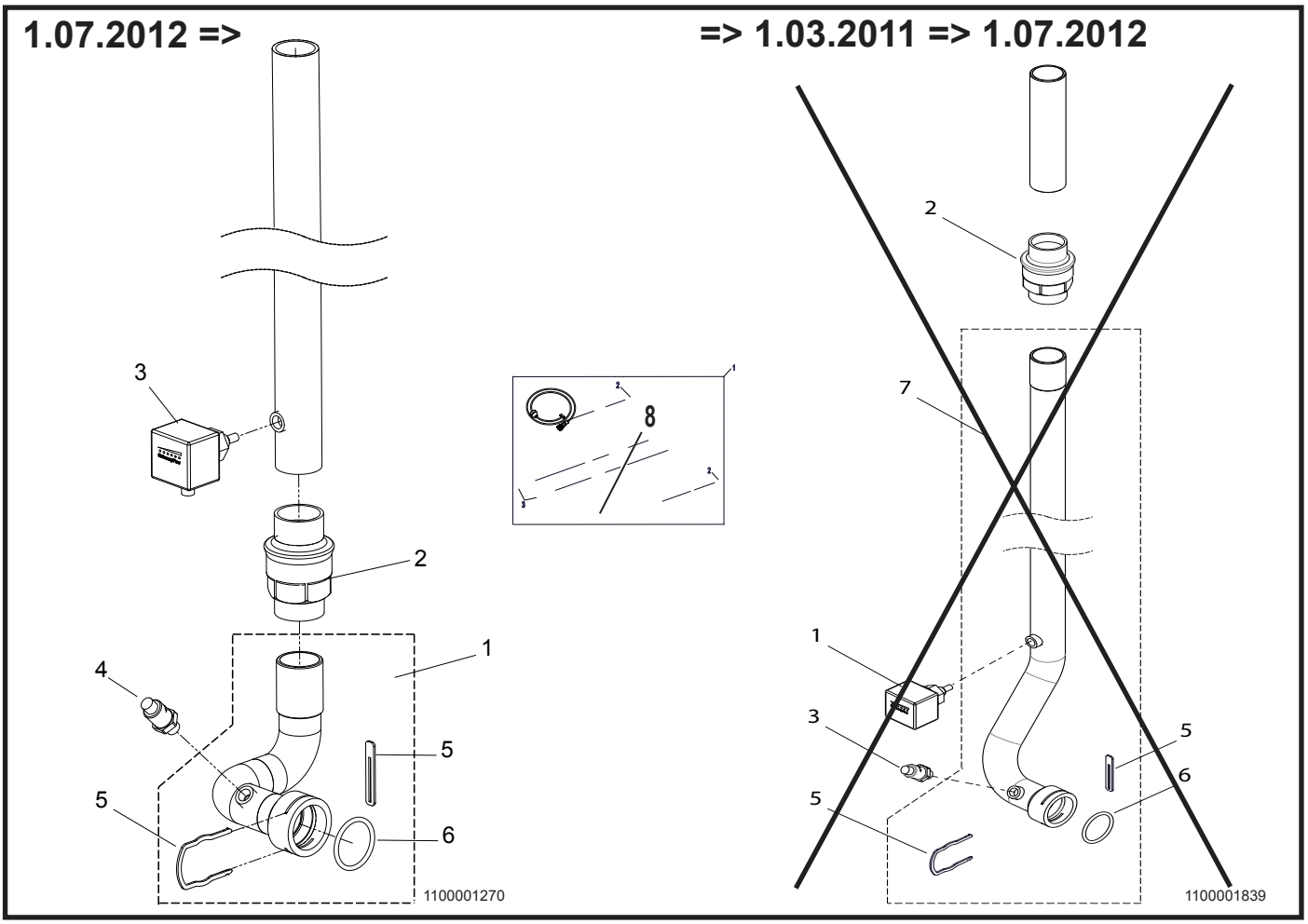

!	Pos. / Ref.	Nr. No.	Description Bezeichnung Désignation Denominación Betegnelse	MM311	MM321	MM322	MM332	MM333
	1	**110001240**	**Inlet manifold complete+** Einlass Rohrverteiler Komplett+ **Collecteur d'entrée complet+** Colector de entrada completo+ **Tilgangsmanifold kpl +**	1	1	1	1	1
*	2	**110001249**	**Non Return Valve** Rückschlagventil **Valve non de retour** Válvla no de vuelta **Kontraventil**	1	1	1	1	1
*	3	**110000963**	**Flow-switch** Strömungswächterr **Limiteur de débit** Interruptor de flujo **Flowswitch**	1	1	1	1	1
*	4	**110000889**	**Sensor** Sensor **Sondet** Sensor **Sensor**	1	1	1	1	1
	5	**110001250**	**Pin kit** Splint-kitt **Kit de broches** Kit de pasadores **Split kit**	1	1	1	1	1
▲	6	**110001243** (603700)	**O-ring kit** O-Ring Set **Kit de joints toriqes** Kit de anillos tóricos **O-ring kit**					
	7	Discontinued	**Inlet manifold complete+** Einlass Rohrverteiler Komplett+ **Collecteur d'entrée complet+** Colector de entrada completo+ **Tilgangsmanifold kpl +**	1	1	1	1	1
*	8	**110000971**	**Sensor cable** Sensorkabel **Sondet de câble** Sensor de cable **Sensorkabel**	3	3	3	3	3

!	Pos. / Ref.	Nr. No.	Description Bezeichnung Désignation Denominación Betegnelse	MM311	MM321	MM322	MM332	MM333

* Recommended spare parts / Empfehlenswerte Ersatzteile / Pièces de rechange conseillées / Piezas de repuesto recomendadas / Anbefalede Reservedele

▲ Min. order size is 10 pcs. / Min. Auftragsgröße ist 10 Stück / Le volume minimum de la commande est de 10 pièces. / El tamaño de pedido mínimo son 10 pcs./ Minimumssalg 10 stk

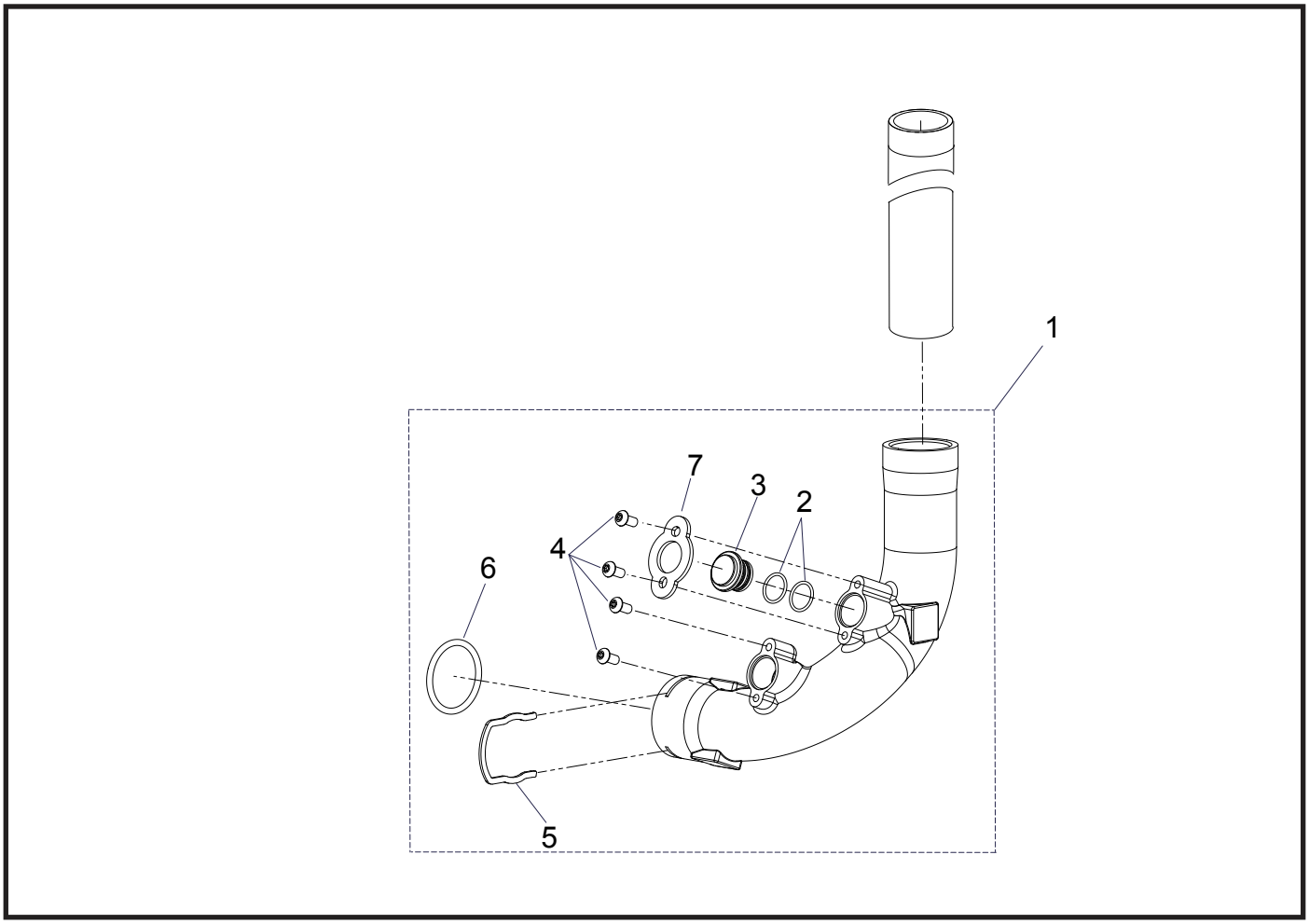

1100001407

!	Pos. / Ref.	Nr. No.	Description Bezeichnung Désignation Denominación Betegnelse	MM311	MM321	MM322	MM332	MM333
	1	**110001239**	**Outlet manifold complete** Abgangszweigrohr Komplett **Collecteur sortie complet** Vàlvula de distribuciòn de salida completa **Afgangsmanifold komplet**	1	1	1	1	1
▲	2	**110001243** (0635909)	**O-ring kit** O-Ring Set **Kit de joints toriqes** Kit de anillos tóricos **O-ring kit**					
	3	**110001411**	**Plug kit** Pfropfen Set **Kit de Bouchen** Kit deTapòn **Prop Kit**					
▲	4	**110001242** (0602094)	**Screw kit** Schraube Set **Kit de Vis** Kit de Tornillo **Skrue Kit**					
	5	**110001250**	**Pin kit** Splint-kitt **Kit de broches** Kit de pasadores **Split kit**					
▲	6	**110001243** (603700)	**O-ring kit** O-Ring Set **Kit de joints toriqes** Kit de anillos tóricos **O-ring kit**					
	7	0605967	Rack Halter Bâti Bastidor Beslag	1	1	1	1	1

!	Pos. / Ref.	Nr. No.	Description Bezeichnung Désignation Denominación Betegnelse	MM311	MM321	MM322	MM332	MM333

✱ Recommended spare parts / Empfehlenswerte Ersatzteile / Pièces de rechange conseillées / Piezas de repuesto recomendadas / Anbefalede Reservedele

▲ Min. order size is 10 pcs. / Min. Auftragsgröße ist 10 Stück / Le volume minimum de la commande est de 10 pièces. / El tamaño de pedido mínimo son 10 pcs./ Minimumssalg 10 stk

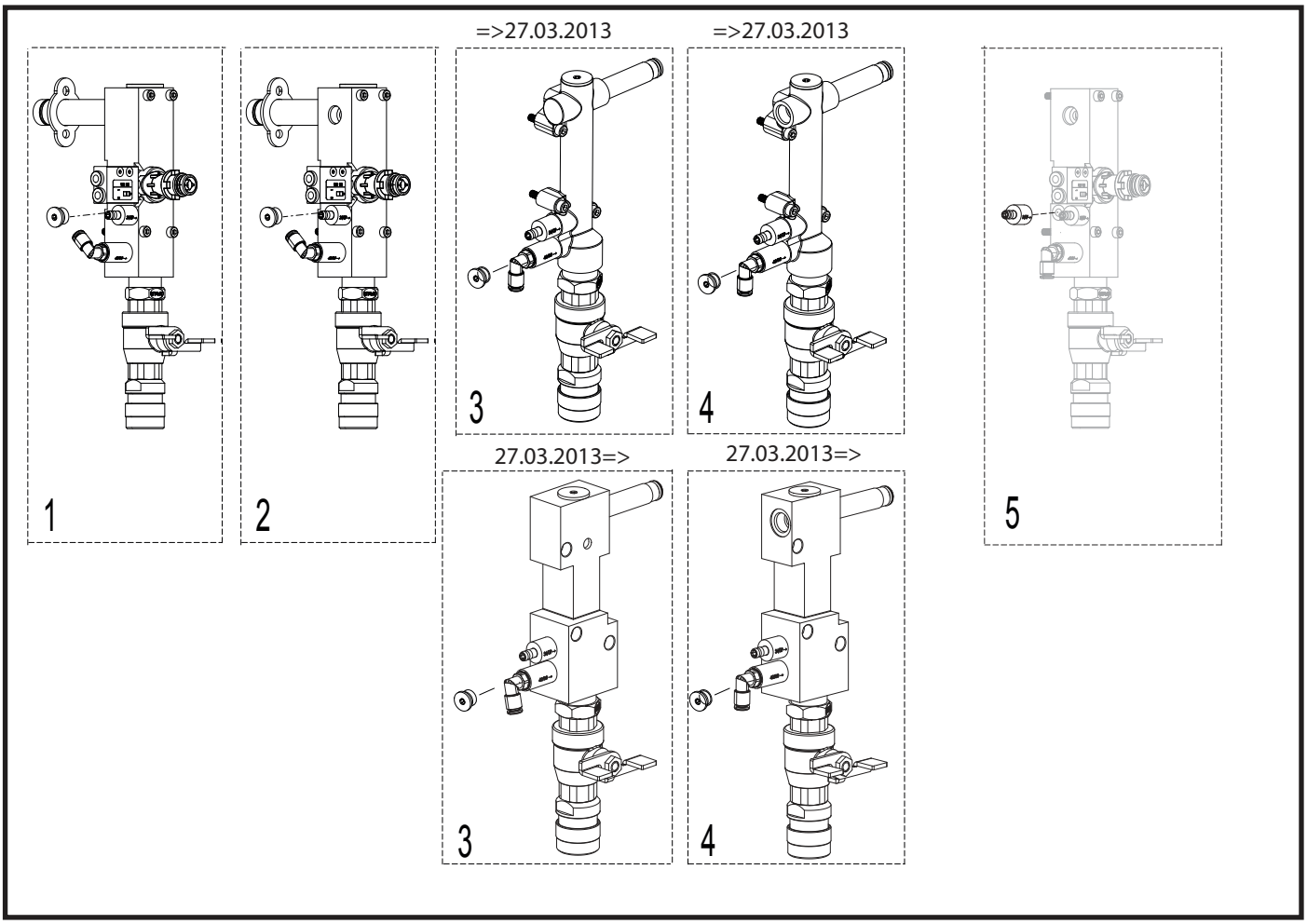

1100001266

!	Pos. / Ref.	Nr. No.	Description Bezeichnung Désignation Denominación Betegnelse	MM311	MM321	MM322	MM332	MM333
	1	**110001420**	**Block complete** Block Komplett **Bloc, complet** Bloque, completo **Blok Komplet**	1				
	2	**110001421**	**Block complete** Block Komplett **Bloc, complet** Bloque, completo **Blok Komplet**		1	1	1	1
	3	**110001226**	**Block complete** Block Komplett **Bloc, complet** Bloque, completo **Blok Komplet**		1	1	1	1
	4	**110001227**	**Block complete** Block Komplett **Bloc, complet** Bloque, completo **Blok Komplet**				1	1
	5	**110002289**	**Suction kit for mix** Saugkitt f. mix **Kit aspirante pour mélange** Kit de succión **Sugekit for mix**					

!	Pos. / Ref.	Nr. No.	Description Bezeichnung Désignation Denominación Betegnelse	MM311	MM321	MM322	MM332	MM333

✱ Recommended spare parts / Empfehlenswerte Ersatzteile / Pièces de rechange conseillées / Piezas de repuesto recomendadas / Anbefalede Reservedele

▲ Min. order size is 10 pcs. / Min. Auftragsgröße ist 10 Stück / Le volume minimum de la commande est de 10 pièces. / El tamaño de pedido mínimo son 10 pcs./ Minimumssalg 10 stk

27.03.2013=>

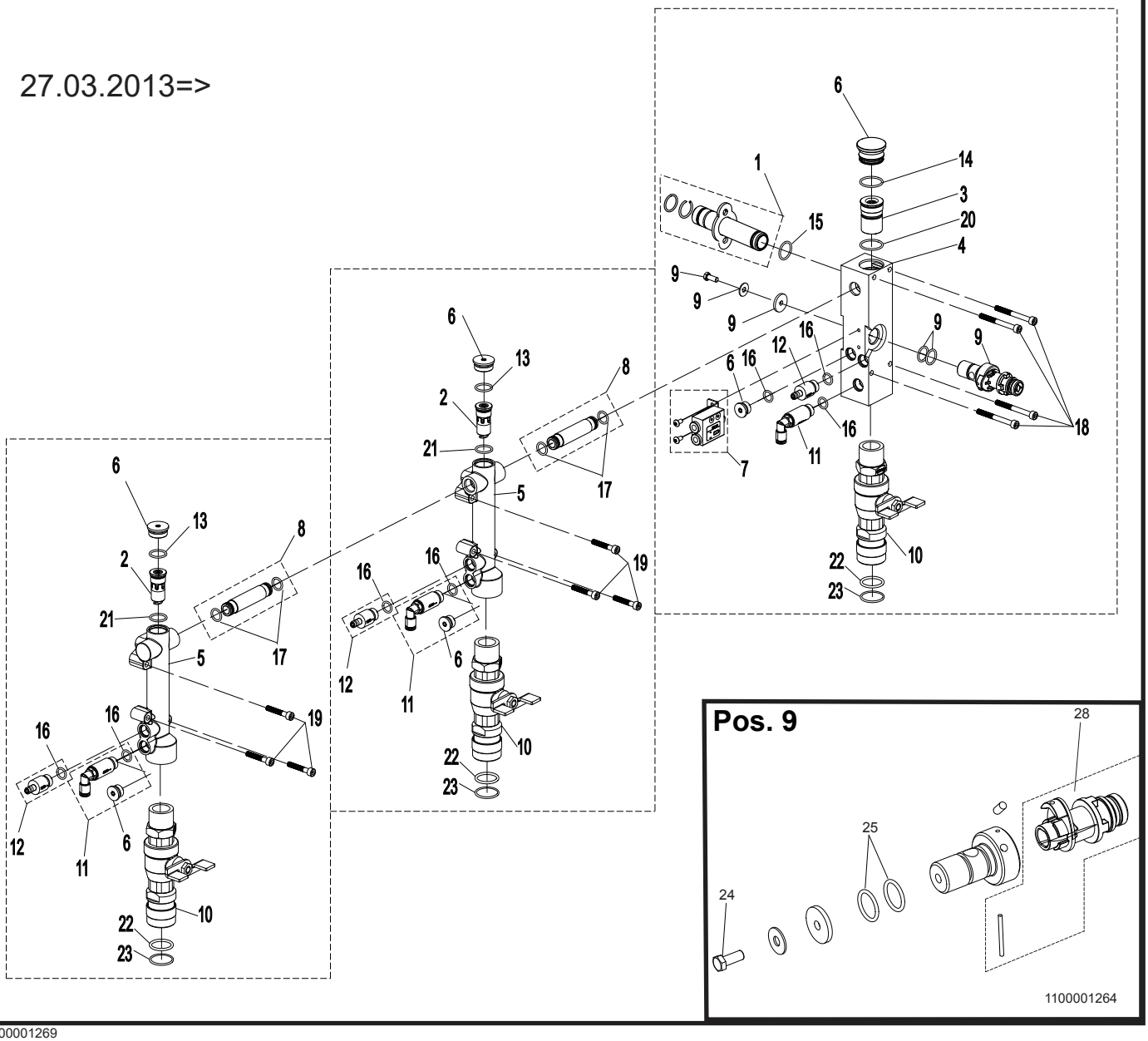

1100001269

!	Pos. / Ref.	Nr. No.	Description Beschreibung Couvercle, unité principale Descripción Betegnelse	MM311	MM321	MM322	MM332	MM333
	1	110001336	**Inlet Pipe** Einlassrohr **Conduit entrèe** Tuberia de alimentaciòn **Tilgangsrør**	1	1	1	1	1
*	2	110001206	**Non Return Valve, water** Rückschlagventil, wasser **Clapet de retenue, eau** Válvula de retención, aqua **Vandkontraventil**		1	1	2	2
*	3	110001205	**Non Return Valve, water** Rückschlagventil, wasser **Clapet de retenue, eau** Válvula de retención, aqua **Vandkontraventil**	1	1	1	1	1
	4		**Page 7** Seite 7 **Page 7** Pàgina 7 **Side 7**					
	5		**Page 7** Seite 7 **Page 7** Pàgina 7 **Side 7**					
	6	**110001411**	**Plug kit** Pfropfen Set **Kit de Bouchen** Kit deTapòn **Prop Kit**					
*	7	**110001202**	**Air Controlling Valve** Luftsteuerungsventil **Soupape de contròle d`air** Válvula da regulaciòn de aire **Luftstyringsventil**	1	1	1	1	1

!	Pos. / Ref.	Nr. No.	Description Beschreibung Couvercle, unité principale Descripción Betegnelse	MM311	MM321	MM322	MM332	MM333
	8	**110001317**	**Connecting Pipe** Zwischen-/Verbindungsrohr **Conduit de connexion** Tubería de conexión **Mellemrør**		1	1	2	2
*	9	**110001204**	**Shaft complete** Welle Komplett **Arbre complet** Eje completo **Aksel Komplet**	1	1	1	1	1
	10	**110001208**	**Outlet coupling complete** Ablaufkupplung komplett **Raccord de sortie complet** Acoplamiento de salida completo **Afgangskopling Komplet**	1	2	2	3	3
*	11	**110001414**	**Non Return Valve, air** Rückschlagventil, luft **Clapet de retenue, air** Válvula de retención de aire **Luftkontraventil**	1	1	2	2	3
*	12	**110001102**	**Non Return Valve, chemistry** Chemie Rückschlagventil, **Clapet anti-retour chimique** Válvula de no retorno quìmica **Kemikontraventil**	1	2	2	3	3
▲	13	**110001243** (110000695)	**O-ring kit** O-ring Set **Kit de Joint torique** Kit de Aro tórico **O-rings Kit**					
▲	14	**110001243** (0600016)	**O-ring kit** O-ring Set **Kit de Joint torique** Kit de Aro tórico **O-rings Kit**					

Professional Main Station - 110000508M - 12/2013.

* Recommended spare parts / Empfehlenswerte Ersatzteile / Pièces de rechange conseillées / Piezas de repuesto recomendadas / Anbefalede Reservedele
▲ Min. order size is 10 pcs. / Min. Auftragsgröße ist 10 Stück / Le volume minimum de la commande est de 10 pièces. / El tamaño de pedido mínimo son 10 pcs./ Minimumssalg 10 stk

!	Pos. / Ref.	Nr. No.	Description Bezeichnung Désignation Denominación Betegnelse	MM311	MM321	MM322	MM332	MM333
▲	15	**110001243** (0635909)	**O-ring kit** O-ring Set **Kit de Joint torique** Kit de Aro tórico **O-rings Kit**					
▲	16	**110001243** (110000910)	**O-ring kit** O-ring Set **Kit de Joint torique** Kit de Aro tórico **O-rings Kit**					
▲	17	**110001243** (0635038)	**O-ring kit** O-ring Set **Kit de Joint torique** Kit de Aro tórico **O-rings Kit**					
▲	18	**110001242** (0602028)	**Screw kit** Schraube Set **Kit de Vis** Kit de Tornillo **Skrue Kit**					
▲	19	**110001242** (320100)	**Screw kit** Schraube Set **Kit de Vis** Kit de Tornillo **Skrue Kit**					
▲	20	**110001243** (0635910)	**O-ring kit** O-ring Set **Kit de Joint torique** Kit de Aro tórico **O-rings Kit**					
▲	21	**110001243** (0635912)	**O-ring kit** O-ring Set **Kit de Joint torique** Kit de Aro tórico **O-rings Kit**					
▲	22	**110001243** (641101)	**O-ring kit** O-ring Set **Kit de Joint torique** Kit de Aro tórico **O-rings Kit**					
▲	23	**110001243** (641102)	**O-ring kit** O-ring Set **Kit de Joint torique** Kit de Aro tórico **O-rings Kit**					
▲	24	**110001242** (156311)	**Screw kit** Schraube Set **Kit de Vis** Kit de Tornillo **Skrue Kit**					
▲	25	**110001243** (352800)	**O-ring kit** O-ring Set **Kit de Joint torique** Kit de Aro tórico **O-rings Kit**					
▲	26	**110001242** (110000525)	**Screw kit** Schraube Set **Kit de Vis** Kit de Tornillo **Skrue Kit**					
▲	27	**110001242** (0602021)	**Screw kit** Schraube Set **Kit de Vis** Kit de Tornillo **Skrue Kit**					
	28	**110000332**	**Stub shaft incl. pin** Wellenansatz inkl. Splint **Incl de demi-arbre. goupille** Incl del eje corto. perno **Akselforlænger med split**					

!	Pos. / Ref.	Nr. No.	Description Bezeichnung Désignation Denominación Betegnelse	MM311	MM321	MM322	MM332	MM333

* Recommended spare parts / Empfehlenswerte Ersatzteile / Pièces de rechange conseillées / Piezas de repuesto recomendadas / Anbefalede Reservedele

▲ Min. order size is 10 pcs. / Min. Auftragsgröße ist 10 Stück / Le volume minimum de la commande est de 10 pièces. / El tamaño de pedido mínimo son 10 pcs./ Minimumssalg 10 stk

=>27.03.2013

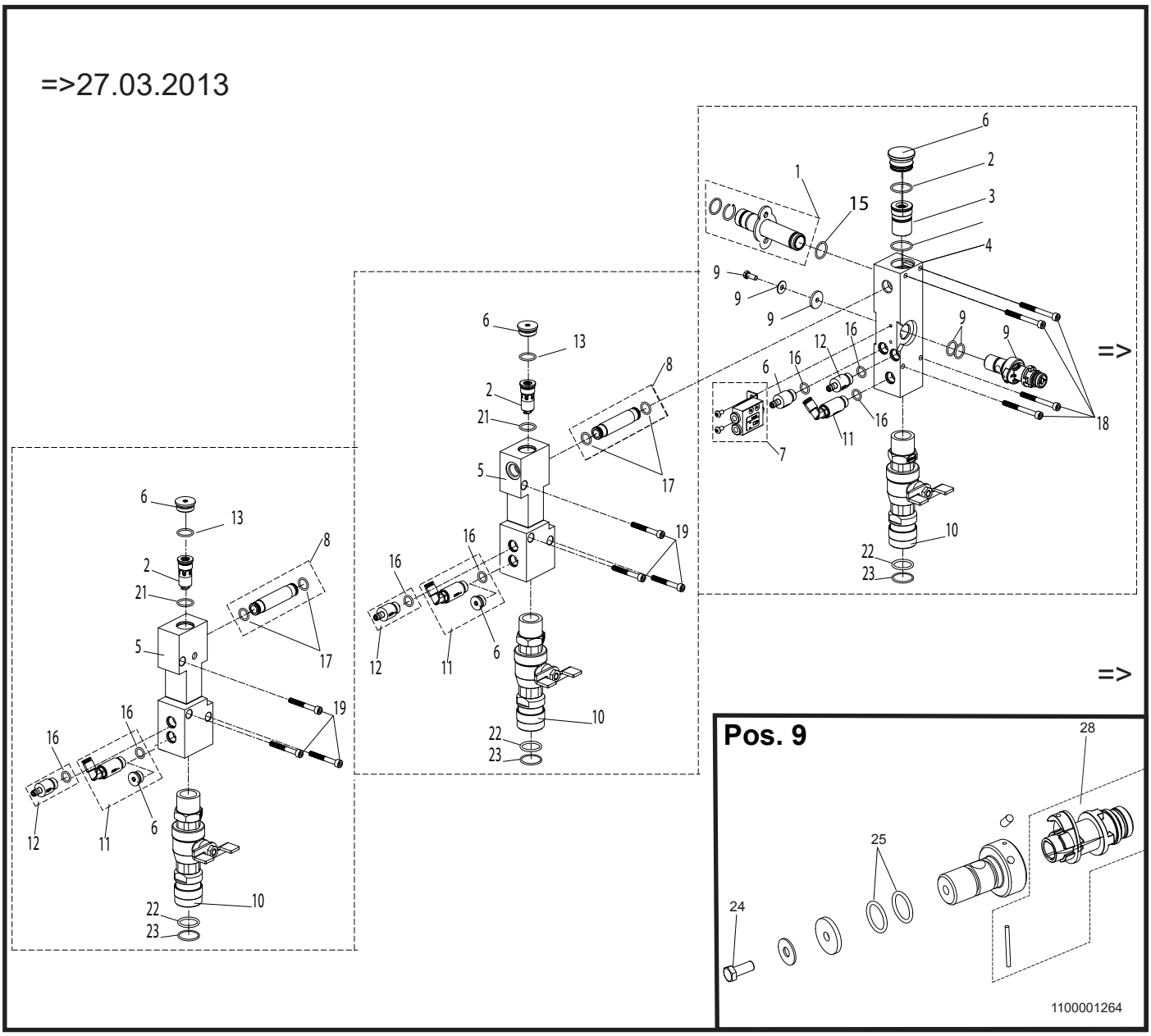

1100001269

!	Pos. / Ref.	Nr. No.	Description Beschreibung Couvercle, unité principale Descripción Betegnelse	MM311	MM321	MM322	MM332	MM333
	1	110001336	**Inlet Pipe** Einlassrohr **Conduit entrèe** Tuberia de alimentaciòn **Tilgangsrør**	1	1	1	1	1
*	2	110001206	**Non Return Valve, water** Rückschlagventil, wasser **Clapet de retenue, eau** Válvula de retención, aqua **Vandkontraventil**		1	1	2	2
*	3	110001205	**Non Return Valve, water** Rückschlagventil, wasser **Clapet de retenue, eau** Válvula de retención, aqua **Vandkontraventil**	1	1	1	1	1
	4		**Page 7** Seite 7 **Page 7** Pàgina 7 **Side 7**					
	5		**Page 7** Seite 7 **Page 7** Pàgina 7 **Side 7**					
	6	**110001411**	**Plug kit** Pfropfen Set **Kit de Bouchen** Kit deTapòn **Prop Kit**					
*	7	**110001202**	**Air Controlling Valve** Luftsteuerungsventil **Soupape de contròle d`air** Vàlvula da regulaciòn de aire **Luftstyringsventil**	1	1	1	1	1

!	Pos. / Ref.	Nr. No.	Description Beschreibung Couvercle, unité principale Descripción Betegnelse	MM311	MM321	MM322	MM332	MM333
	8	**110001317**	**Connecting Pipe** Zwischen-/Verbindungsrohr **Conduit de connexion** Tubería de conexión **Mellemrør**		1	1	2	2
*	9	**110001204**	**Shaft complete** Welle Komplett **Arbre complet** Eje completo **Aksel Komplet**	1	1	1	1	1
	10	**110001208**	**Outlet coupling complete** Ablaufkupplung komplett **Raccord de sortie complet** Acoplamiento de salida completo **Afgangskopling Komplet**	1	2	2	3	3
*	11	**110001414**	**Non Return Valve, air** Rückschlagventil, luft **Clapet de retenue, air** Válvula de retención de aire **Luftkontraventil**	1	1	2	2	3
*	12	**110001102**	**Non Return Valve, chemistry** Chemie Rückschlagventil, **Clapet anti-retour chimique** Válvula de no retorno quìmica **Kemikontraventil**	1	2	2	3	3
▲	13	**110001243** (110000695)	**O-ring kit** O-ring Set **Kit de Joint torique** Kit de Aro tórico **O-rings Kit**					
▲	14	**110001243** (0600016)	**O-ring kit** O-ring Set **Kit de Joint torique** Kit de Aro tórico **O-rings Kit**					

* Recommended spare parts / Empfehlenswerte Ersatzteile / Pièces de rechange conseillées / Piezas de repuesto recomendadas / Anbefalede Reservedele
▲ Min. order size is 10 pcs. / Min. Auftragsgröße ist 10 Stück / Le volume minimum de la commande est de 10 pièces. / El tamaño de pedido mínimo son 10 pcs./ Minimumssalg 10 stk

!	Pos. / Ref.	Nr. No.	Description Bezeichnung Désignation Denominación Betegnelse	MM311	MM321	MM322	MM332	MM333
▲	15	**110001243** (0635909)	**O-ring kit** O-ring Set **Kit de Joint torique** Kit de Aro tórico **O-rings Kit**					
▲	16	**110001243** (110000910)	**O-ring kit** O-ring Set **Kit de Joint torique** Kit de Aro tórico **O-rings Kit**					
▲	17	**110001243** (0635927)	**O-ring kit** O-ring Set **Kit de Joint torique** Kit de Aro tórico **O-rings Kit**					
▲	18	**110001242** (0602028)	**Screw kit** Schraube Set **Kit de Vis** Kit de Tornillo **Skrue Kit**					
▲	19	**110001242** (320100)	**Screw kit** Schraube Set **Kit de Vis** Kit de Tornillo **Skrue Kit**					
▲	20	**110001243** (0635910)	**O-ring kit** O-ring Set **Kit de Joint torique** Kit de Aro tórico **O-rings Kit**					
▲	21	**110001243** (0635912)	**O-ring kit** O-ring Set **Kit de Joint torique** Kit de Aro tórico **O-rings Kit**					
▲	22	**110001243** (641101)	**O-ring kit** O-ring Set **Kit de Joint torique** Kit de Aro tórico **O-rings Kit**					
▲	23	**110001243** (641102)	**O-ring kit** O-ring Set **Kit de Joint torique** Kit de Aro tórico **O-rings Kit**					
▲	24	**110001242** (156311)	**Screw kit** Schraube Set **Kit de Vis** Kit de Tornillo **Skrue Kit**					
▲	25	**110001243** (352800)	**O-ring kit** O-ring Set **Kit de Joint torique** Kit de Aro tórico **O-rings Kit**					
▲	26	**110001242** (110000525)	**Screw kit** Schraube Set **Kit de Vis** Kit de Tornillo **Skrue Kit**					
▲	27	**110001242** (0602021)	**Screw kit** Schraube Set **Kit de Vis** Kit de Tornillo **Skrue Kit**					
	28	**110000332**	**Stub shaft incl. pin** Wellenansatz inkl. Splint **Incl de demi-arbre. goupille** Incl del eje corto. perno **Akselforlænger med split**					

!	Pos. / Ref.	Nr. No.	Description Bezeichnung Désignation Denominación Betegnelse	MM311	MM321	MM322	MM332	MM333

* Recommended spare parts / Empfehlenswerte Ersatzteile / Pièces de rechange conseillées / Piezas de repuesto recomendadas / Anbefalede Reservedele

▲ Min. order size is 10 pcs. / Min. Auftragsgröße ist 10 Stück / Le volume minimum de la commande est de 10 pièces. / El tamaño de pedido mínimo son 10 pcs./ Minimumssalg 10 stk

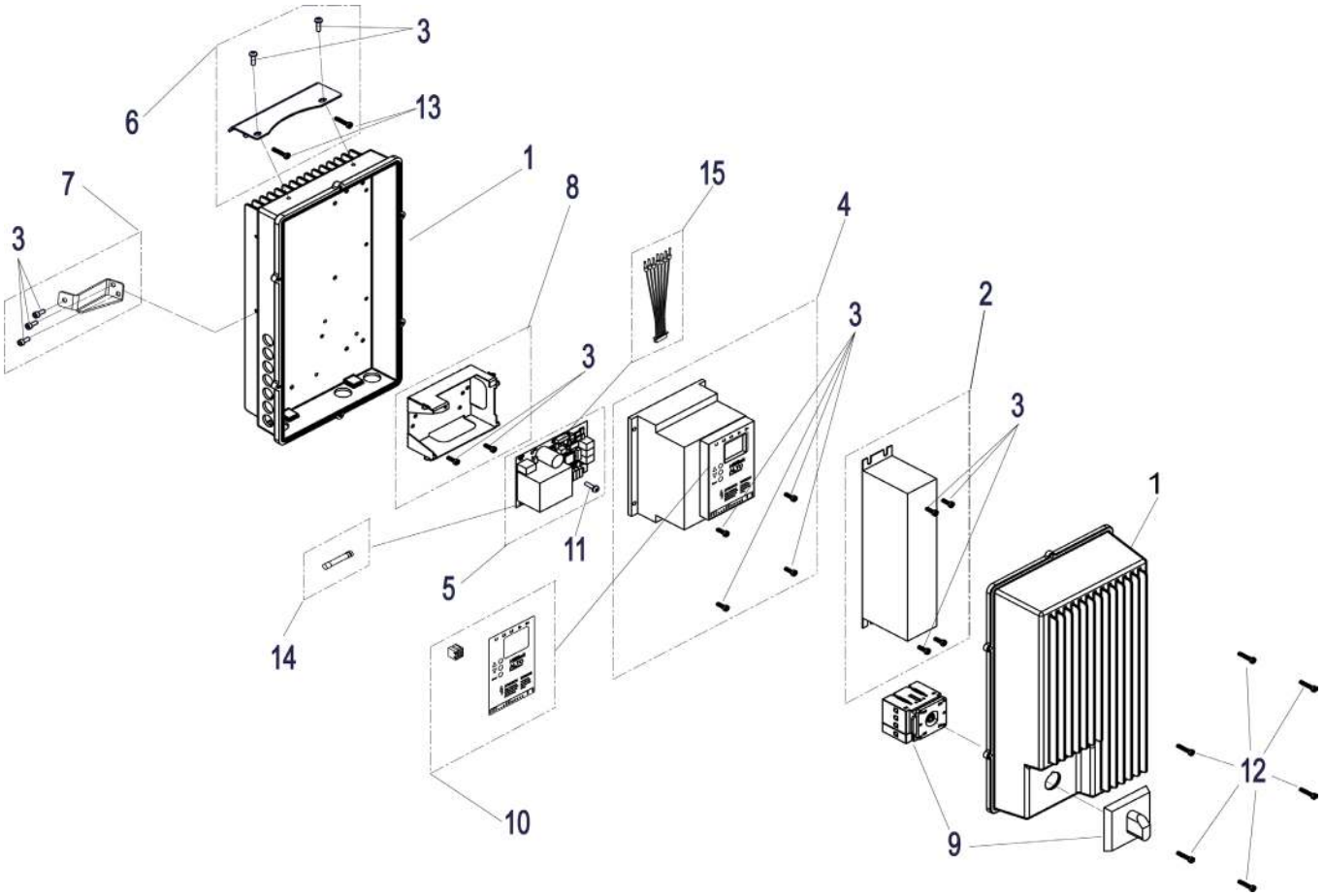
3
6
13
1
7
8
15
4
3
3
2
3
3
1
11
5
14
12
10
9

!	Pos. / Ref.	Nr. No.	Description Bezeichnung Désignation Denominación Betegnelse	MM311	MM321	MM322	MM332	MM333
	1	**110001131**	**Converter Box** Stromrichterbox **Boîtier de convertisseur** Cuadro transformador **El-kasse**	1	1	1	1	1
	2	**110001135**	**Noise Filter** Geräuschfilter **Filtre de bruit** Filtro de ruido **Støjfilter**	1	1	1	1	1
▲	3	**110001242** (0602104)	**Screw kit** Schraube Set **Kit de Vis** Kit de Tornillo **Skrue Kit**					
	4	**110001129**	**4 kW Converter** 4 kW Stromrichter **Convertisseur 4 kW** Transformador de 4 kW **4 kw omformer**	1	1	1	1	1
*	5	**110001124**	**Printed Circuit Board** Printerplatine **Carte circuit imprimé** Placa de circuito impreso **Controllerboard**	1	1	1	1	1
	6	**110001246**	**Mounting** Beschlag **Montage** Montaje **Beslag**	1	1	1	1	1
	7	**110001247**	**Mounting 60mm** Beschlag 60mm **Montage 60mm** Montaje 60mm **Beslag 60mm**	1	1	1	1	1
	8	**110001244**	**Fitting complete controller print** Beschlag komplett Steuerungsprint **Montage contròleur complet** Conector completo impresor **Beslag kpl. Controllerprint**	1	1	1	1	1
	9	**110001881**	**Switch** Schalter **Interrupteur** Conmutador **Afbryder**	1	1	1	1	1
*	10	**110001248**	**EPM Module + Converterlabel** EPM Modul + Stromrichter etikette **EPM Module + Convertisseur etiquette** EPM módulo + Transformador etiqueta **EPM Modul + Frekvensomformerlabel**	1	1	1	1	1
▲	11	**110001242** (0602104)	**Screw kit** Schraube Set **Kit de Vis** Kit de Tornillo **Skrue Kit**					
▲	12	**110001242** (0602125)	**Screw kit** Schraube Set **Kit de Vis** Kit de Tornillo **Skrue Kit**					
▲	13	**110001242** (110001369)	**Screw kit** Schraube Set **Kit de Vis** Kit de Tornillo **Skrue Kit**					
	14	**110001127**	**Fuse** Sicherung **Plomb** Fusible **Sikring**	1	1	1	1	1
*	15	**110001128**	**Cable between controller and inverter** Kabel zwischen Print und Frequenzumrichter **Câble le contrôleur et l'onduleur** Cable el controlador y el inversor **Kabel mellem print og frekvensomformer**	1	1	1	1	1

!	Pos. / Ref.	Nr. No.	Description Bezeichnung Désignation Denominación Betegnelse	MM311	MM321	MM322	MM332	MM333

* Recommended spare parts / Empfehlenswerte Ersatzteile / Pièces de rechange conseillées / Piezas de repuesto recomendadas / Anbefalede Reservedele

▲ Min. order size is 10 pcs. / Min. Auftragsgröße ist 10 Stück / Le volume minimum de la commande est de 10 pièces. / El tamaño de pedido mínimo son 10 pcs./ Minimumssalg 10 stk

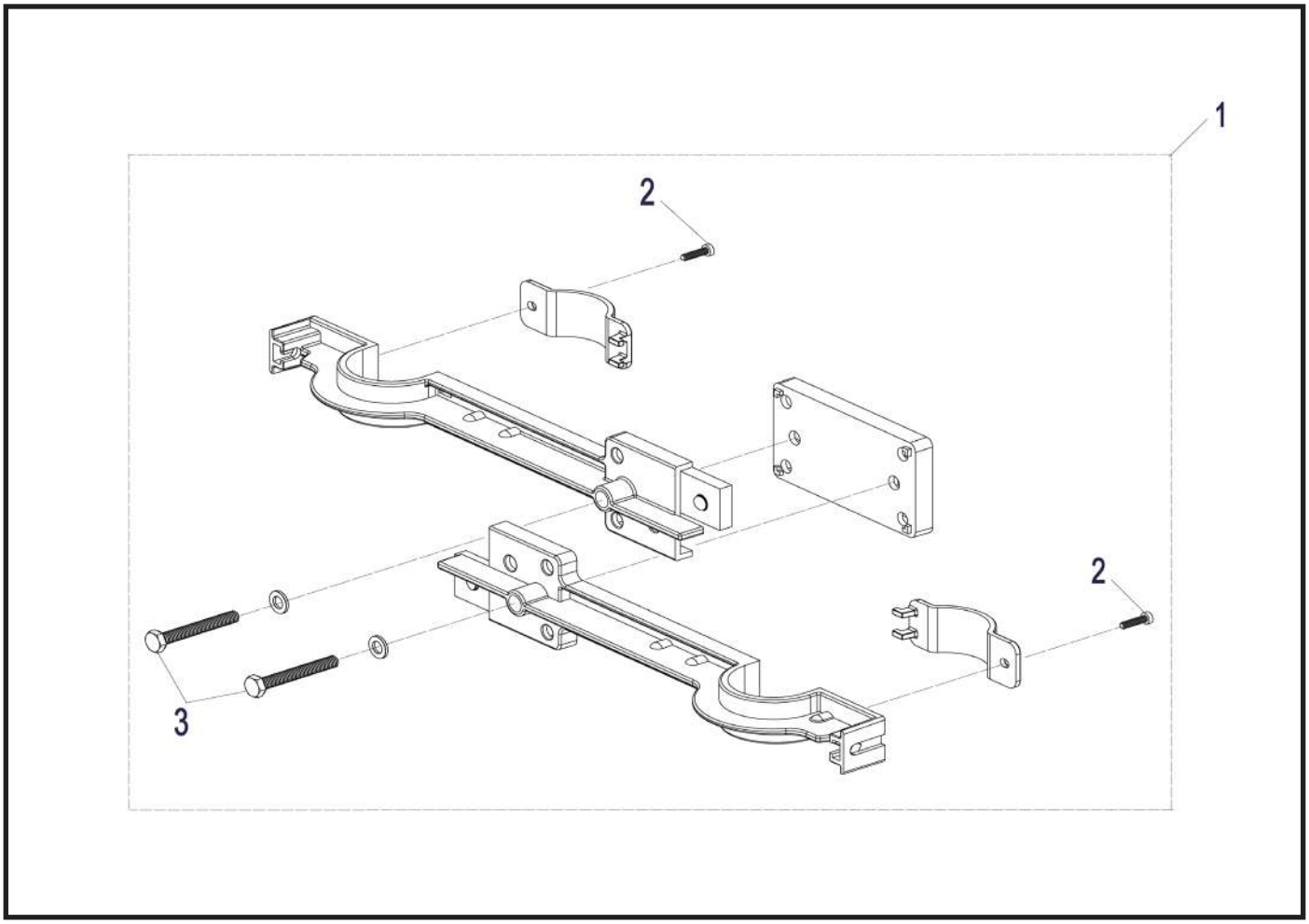

1100001410

!	Pos. / Ref.	Nr. No.	Description Bezeichnung Désignation Denominación Betegnelse	MM311	MM321	MM322	MM332	MM333
	1	**0607983**	**Pipe Rack complete** Rohrhalter Komplett **Bâti mural complet** Bastidor de tuberia completo **Rørholder system komplet**	1	1	1	1	1
▲	2	**110001242** (110000574)	**Screw kit** Schraube Set **Kit de Vis** Kit de Tornillo **Skrue Kit**					
▲	3	**110001242** (156407)	**Screw kit** Schraube Set **Kit de Vis** Kit de Tornillo **Skrue Kit**					

!	Pos. / Ref.	Nr. No.	Description Bezeichnung Désignation Denominación Betegnelse	MM311	MM321	MM322	MM332	MM333

* Recommended spare parts / Empfehlenswerte Ersatzteile / Pièces de rechange conseillées / Piezas de repuesto recomendadas / Anbefalede Reservedele

▲ Min. order size is 10 pcs. / Min. Auftragsgröße ist 10 Stück / Le volume minimum de la commande est de 10 pièces. / El tamaño de pedido mínimo son 10 pcs./ Minimumssalg 10 stk

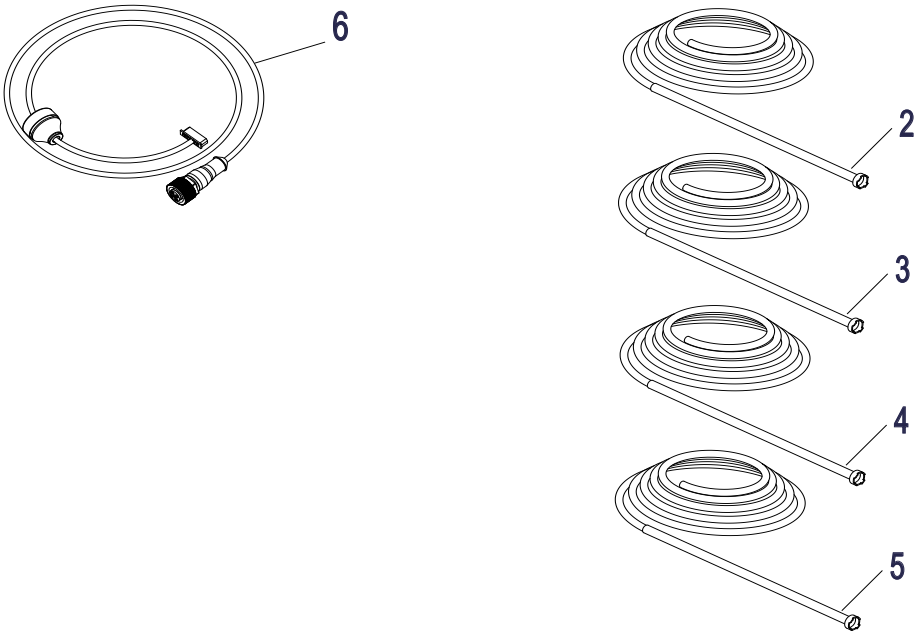

1100001405

!	Pos. / Ref.	Nr. No.	Description Bezeichnung Désignation Denominación Betegnelse	MM311	MM321	MM322	MM332	MM333
	2	110001214	**Chemical hose (Blue)** Chemieschlauch (Blau) **Tuyau chimique (Bleu)** Manguera quimica (Azul) **Kemislange (Blå)**	1	1	1	1	1
	3	110001197	**Chemical hose (Yellow)** Chemieschlauch (Gelb) **Tuyau chimique (Jaune)** Manguera quimica (Amarillo) **Kemislange (Gul)**		1	1	1	1
	4	110001198	**Chemical hose (Red)** Chemieschlauch (Rot) **Tuyau chimique (Rouge)** Manguera quimica (Rojo) **Kemislange (Rød)**				1	1
	5	110001199	**Chemical hose (Green)** Chemieschlauch (Grün) **Tuyau chimique (Vert)** Manguera quimica (Verde) **Kemislange (Grøn)**					
*	6	110000971	**Sensorcable** Sensorkabel **Sondet de câble** Sensor de cable **Sensorkabel**	3	3	3	3	3

!	Pos. / Ref.	Nr. No.	Description Bezeichnung Désignation Denominación Betegnelse	MM311	MM321	MM322	MM332	MM333

* Recommended spare parts / Empfehlenswerte Ersatzteile / Pièces de rechange conseillées / Piezas de repuesto recomendadas / Anbefalede Reservedele

▲ Min. order size is 10 pcs. / Min. Auftragsgröße ist 10 Stück / Le volume minimum de la commande est de 10 pièces. / El tamaño de pedido mínimo son 10 pcs./ Minimumssalg 10 stk

Printed in Denmark

No.: 110000508M 12/2013

ECOLAB Engineering GmbH,
F & B Engineering Competence Centre EMEA,
Raiffeisenstraße 7,
D-83313 Siegsdorf
Telephone.: (+49) 86 62 /61 0 - Fax: (+49) 86 62 / 61 2 35
e-Mail: engineering-mailbox@ecolab.com